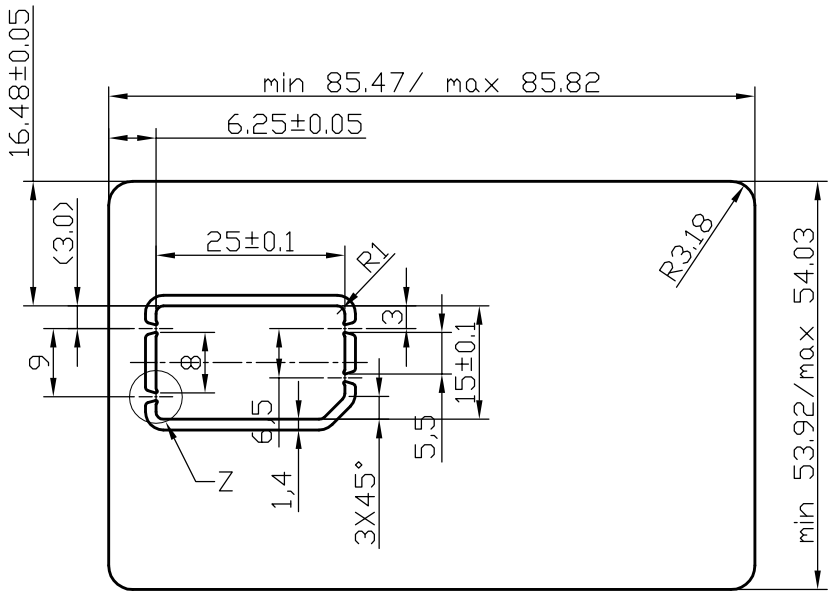

Verwendungsbereich Kartenfertigung				Maße o. Toleranz-angaben nach: DIN 7168-fein		Oberfläche	Maßstab 1:1 / 2:1 Werkstoff, Halbzeug PVC; ABS	
					Datum	Name	Benennung Chipkarte mit Plug-in (SIM)-Ausschnitt	
				Bearb:	08.03.11	Schandock		
				Gepr.				
							Zeichnungsnummer 00.07.0-1	Format A4 / Blatt-Nr. 1/1
Zust.	Änderung	Datum	Name				Ers.f.:	Ers.d.:
Revision:	Verteiler:						bestätigt:	Dr. F.Schmidt